43. 车窗升降 — 驾驶员

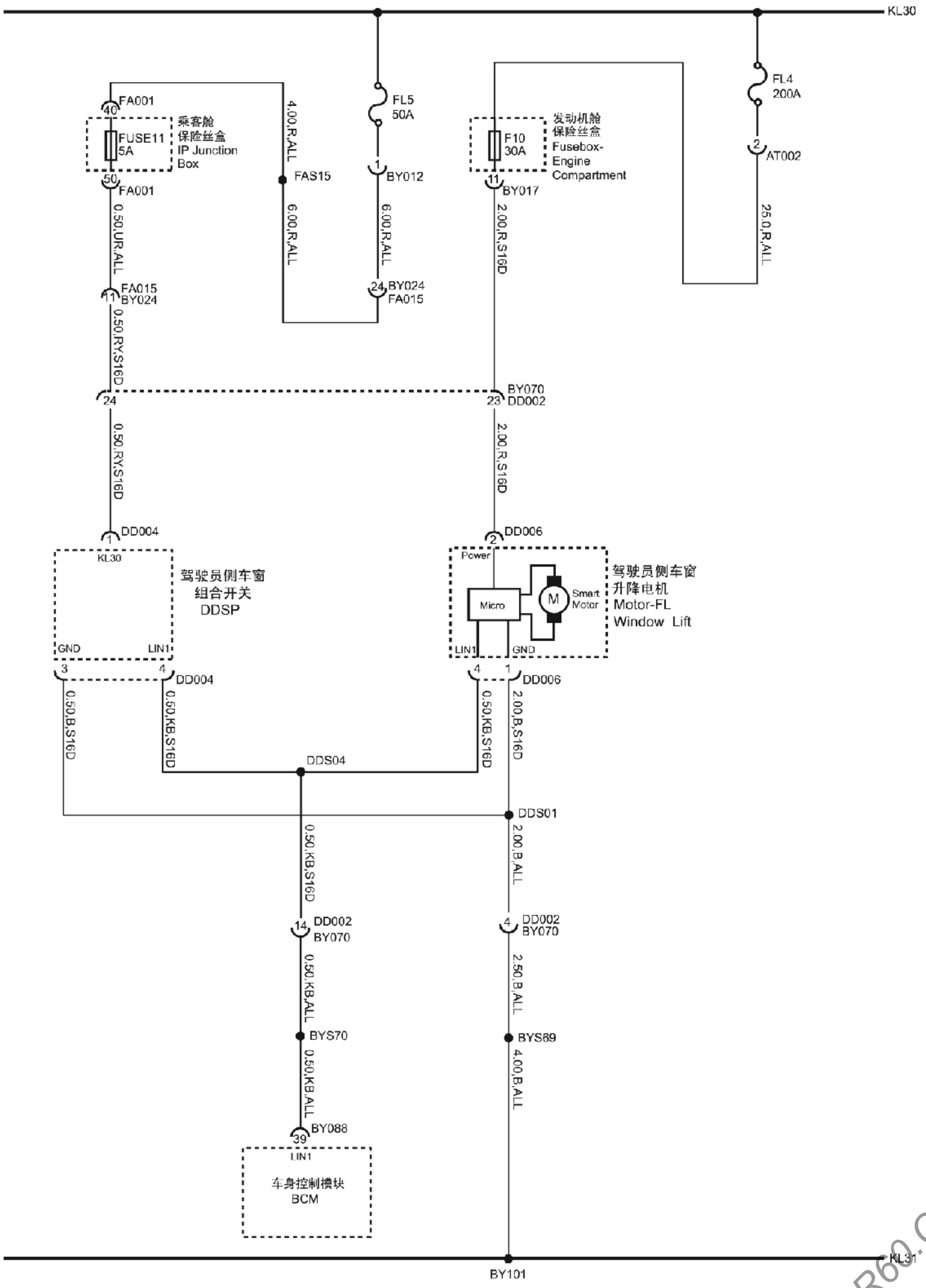

WWW.CAR60.COM

44. 车窗升降 -- 副驾驶员

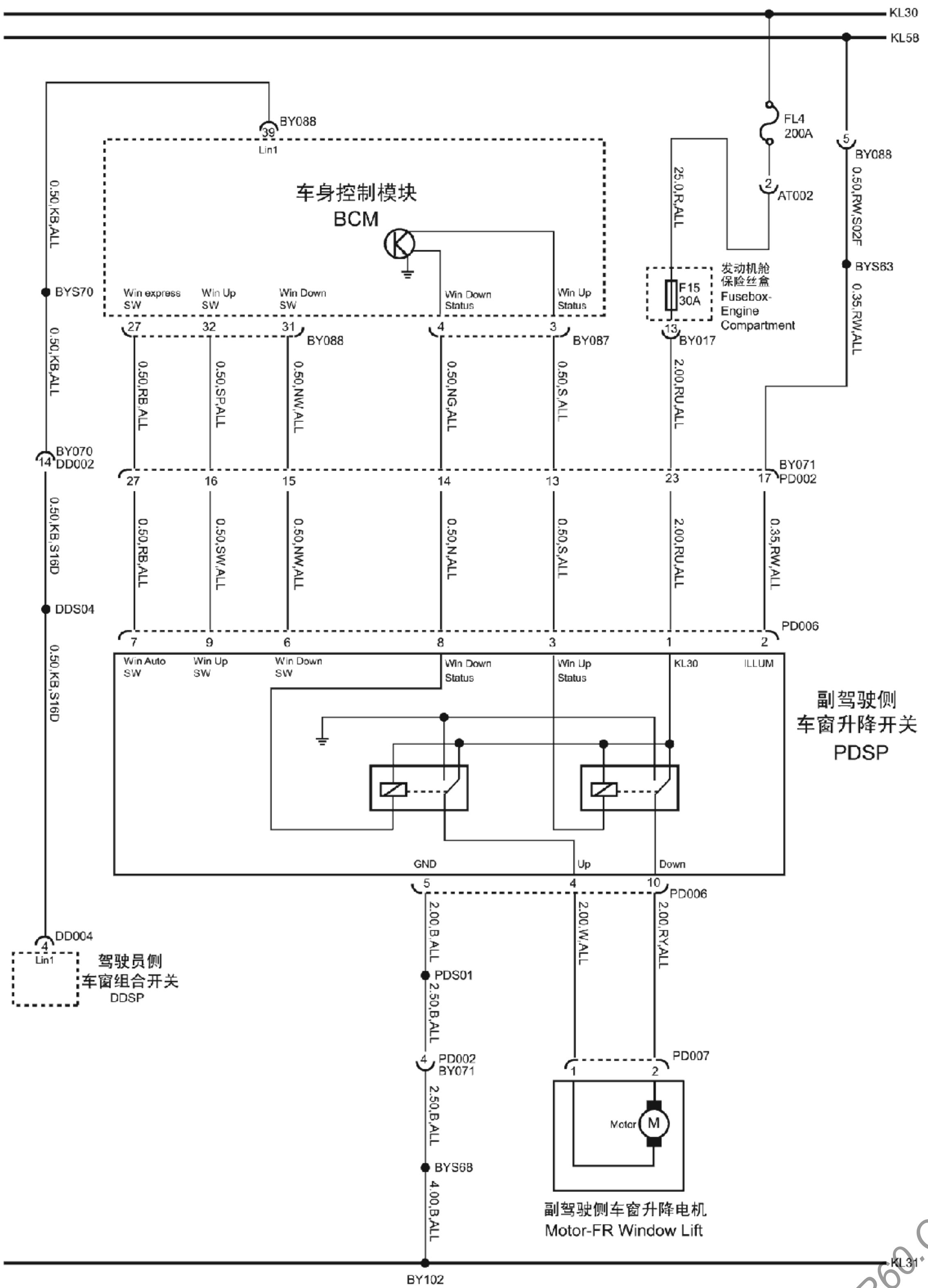

WWW.CAR60.COM

45. 车窗升降 — 后车窗

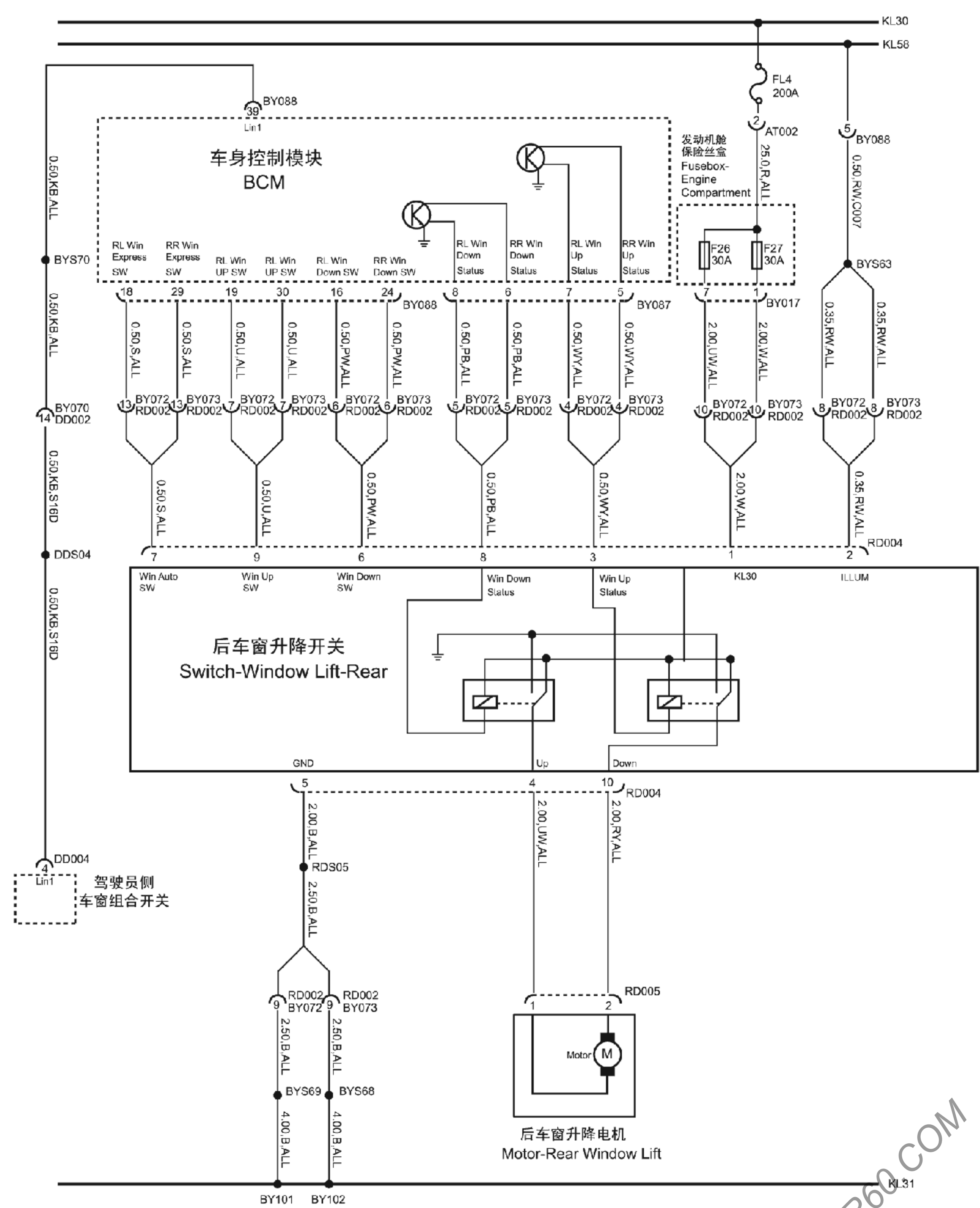

WWW.CAR60.COM